TOMA DE AIRE bit

- Permite, independientemente de la posición en la cual se monte, la extracción de aire del grupo FRL.
- Su uso resulta necesario cuando, del mismo grupo FRL se quiera extraer aire en diversas fases del tratamiento (normal, filtrado, reducido, lubrificado).

DATOS TÉCNICOS		PA
Presión máxima admitida	MPa	1.3
	bar	13
	psi	188
Temperatura máxima de utilización a 1 MPa; 10 bar; 145 psi	°C	50
	°F	

ESQUEMAS DE CONEXIÓN Y DE USO

Montaje de toma de aire en la entrada: utilizar únicamente n° 2 tornillos y juntas OR suministradas en el kit PA.

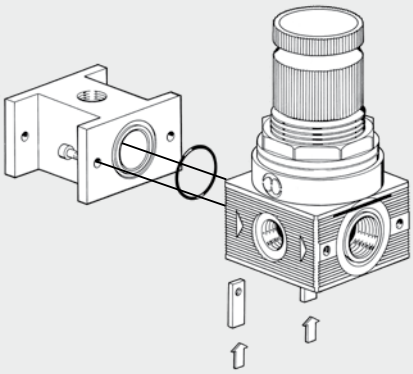

Montaje de toma de aire a la salida: utilizar únicamente n° 2 tornillos y juntas OR suministradas en el kit PA; la estanqueidad está asegurada por el contacto OR-OR.

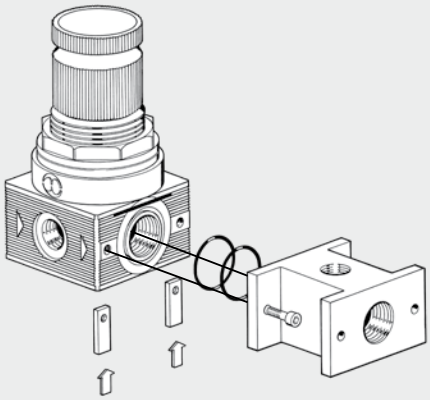

DIMENSIONES

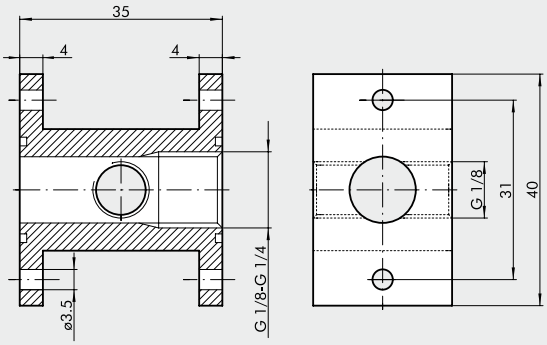

CÓDIGOS DE PEDIDO

Código	Referencia
9100401	PA 1/8 - 1/4 BIT