PRESOSTATOS

Esta versión de presostatos presenta un alto grado de miniaturización y un diseño moderno y atractivo.
Se puede instalar en cualquier posición y también sobre una pared mediante dos agujeros transversales. Para reducir el tiempo de cableado, se suministra totalmente montado con un cable eléctrico de dos metros o con un conector M8 con un cable de 300 mm.
El contacto es del tipo conmutador, es decir, que puede ser normalmente abierto o normalmente cerrado.
Para la regulación se dispone de un botón pulsador estriado con bloqueo push-lock.

DATOS TÉCNICOS

Intervalo de presión regulable	bar	0.5 ÷ 10
Histéresis (no regulable)	bar	de 0.4 a 0.8 (Ver diagrama en la siguiente página)
Presión máxima admitida	bar	15
	MPa	1.5
	psi	217
Temperatura máxima de utilización a: 1 MPa; 10 bar; 145 psi	°C	50
	°F	122
Acoplamiento roscado inferior		R 1/8"
Corriente máxima	A	2
Tensión máxima	V	250
Diámetro exterior del cable	mm	4.9
Número y sección de los hilos		3 x 0.5 mm^2
Contactos		Normalmente abierto (NO) y Normalmente cerrado (NC)
Protección		IP65
Número de conmutaciones		5 x 10^6
Fluido		Aire filtrado con o sin lubricación, si se utiliza la lubricación, tiene que ser continua.
Posición de montaje		En cualquier posición.
Peso	kg	0.121

COMPONENTES

① Pomo de regulación de tecnopolímero
② Tornillo de ajuste de latón
③ Muelle de pistón de acero
④ Pistón de latón
⑤ Junta de NBR
⑥ Cuerpo de aluminio anodizado
⑦ Cuerpo del presostato de tecnopolímero
⑧ Protección de resina para IP65
⑨ Contacto eléctrico
⑩ Válvula para evitar picos de presión

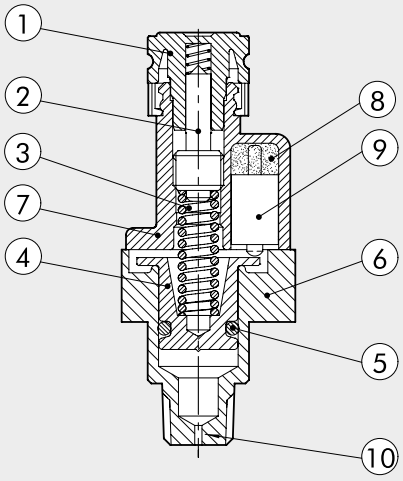

ACCESSORIOS

DIMENSIONES Y CODIGOS DE PEDIDO

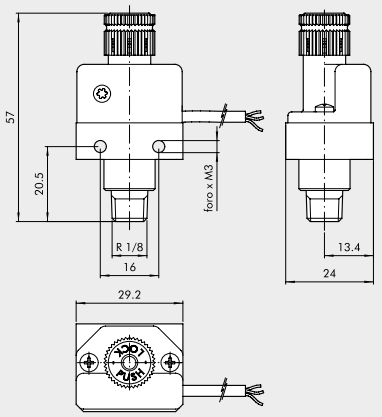

Código	Descripción
9000401	Acc. presostato 1/8 2A NO/NC cable 2 m
9000402	Acc. presostato 1/8 2A NO/NC conector M8

POMO REGULACIÓN ANTIMANIPULACIÓN

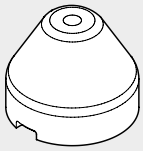

Código	Descripción
9200703	acc. pomo regulación antimanipulación APR/PRESS.

NOTA: Extraer el pomo del presostato presente en el grupo tirando hacia fuera. Regular el pomo antimanipulación y proceder a la taratura del presostato. Una vez regulado el presostato apretar con fuerza el pomo hasta su bloqueo. Si quisieramos retirar el pomo del presostato desmontar el pomo antimanipulación forzandolo lateralmente con un destornillador .

DIAGRAMA DE CABLEADO

VERSIÓN CON CABLE

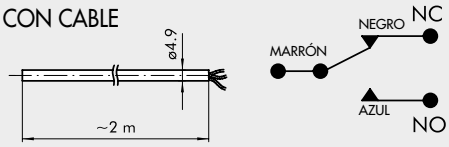

VERSIÓN CON CONECTOR M8

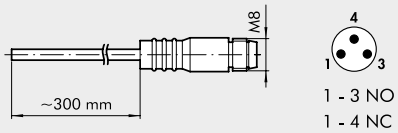

CONECTORES RECTOS CON CABLE M8

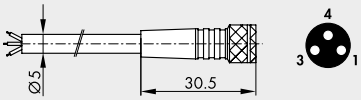

Pin	Color del cable
1	Marrón
3	Azul
4	Negro

Código	Descripción
02400A0100	Conector hembra M8 3 PIN HIGH FLEX CL6 con cable L = 1 m
02400A0250	Conector hembra M8 3 PIN HIGH FLEX CL6 con cable L = 2.5 m
02400A0500	Conector hembra M8 3 PIN HIGH FLEX CL6 con cable L = 5 m
02400A1000	Conector hembra M8 3 PIN HIGH FLEX CL6 con cable L = 10 m

Cable de colocación móvil, clase 6 según IEC 60228

GRÁFICO DE HISTERESIS

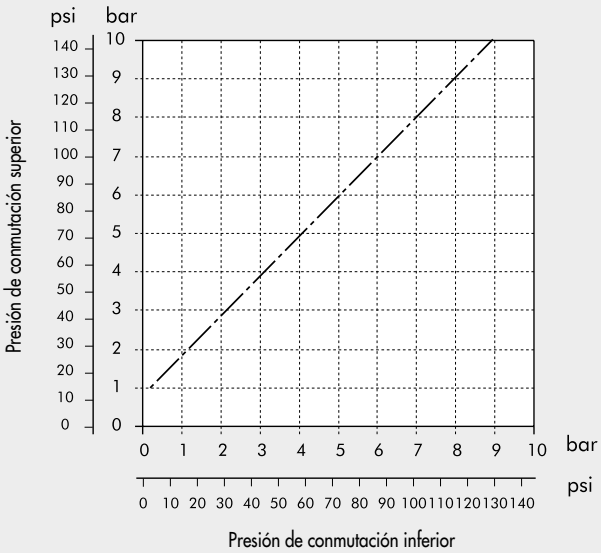

NOTES