LUBRICADOR SYNTESi®

METAL WORK PNEUMATIC

El lubricador neumático es la manera más simple de lubricar eficientemente los actuadores vinculados a un circuito. A medida que el aire comprimido fluye por el lubricador, se encuentra con un diafragma flexible que bloquea el camino, creando una pequeña diferencia de presiones entre la entrada y la salida de aire. Estando en la presión más elevada, el aceite en la cazoleta es bombeado a través de un tubo con un filtro a través del pin de regulación. La cantidad de aceite puede ser medida con precisión ya que el descenso se puede ver a través de la cabeza transparente.
En la parte delantera y trasera hay un puerto (1/8″ para tamaño 1 y 1/4″ para tamaño 2) que puede ser usado como calibrado de presión, presostato o como filtro adicional del aire de entrada.

DATOS TÉCNICOS		LUB SY1			LUB SY2			
Acoplamiento roscado		1/8″	1/4″	3/8″	3/8″	1/2″	3/4″	1″
Tipo de lubricación		Niebla de aceite						
Versión		Carga manual desde arriba						
Presión máx. entrada	bar	15			13			
	MPa	1.5			1.3			
	psi	217			188			
Caudal a 6.3 bar (0.63 MPa; 91 psi) ΔP 0.5 bar (0.05 MPa; 7 psi)	Nl/min	1300	1700	2200	2300	3900	3900	
	scfm	46	60	78	81	138	138	
Caudal a 6.3 bar (0.63 MPa; 91 psi) ΔP 1 bar (0.1 MPa; 14 psi)	Nl/min	1600	3000	3650	3650	6100	6100	
	scfm	57	106	129	129	216	216	
Temperatura mín/máx a 10 bar; 1 MPa; 145 psi	°C	-10 ÷ +50			-10 ÷ +50			
Peso	g	185	180	171	480	453	449	437
Fluido		Aire comprimido u otros gases inertes						
Cantidad de aceite cargable	cm3	60			130			
Posición de montaje		Verticale			Verticale			
Tomas de aire adicionales		1/8″, anterior y posterior, aire lubricado			1/4″, anterior y posterior, aire lubricado			
Caudal de las tomas de aire adicionales a 6.3 bar	Nl/min	450			800			
(0.63 MPa; 91 psi) ΔP 1 bar (0.1 MPa; 14 psi)	scfm	16			53			
Tornillos de fijación a pared		Número 2 tornillos M4			Número 2 tornillos M5			
Aceites recomendados		ISO y UNI FD22 (Energol HPL; Spinesso; Mobel DTE; Tellus oel)						
Notas de uso		Instalar el lubricador lo más cerca posible del punto de utilización. Llenar con aceite antes de poner el sistema bajo presión. No utilizar detergentes, aceites para circuitos de frenado ni solventes en general. Para una lubricación correcta, ajustar la regulación mediante la aguja, de manera a suministrar 1 gota cada 300-600 Nl de aire.						

COMPONENTES

① Clavija technopolimera para entrada de aire
② Pestaña technopolimera
③ ENT/SAL terminal fabricado en OT58 latón niquelado o aluminio pasivado para 3/4″ - 1″
④ Membrana dispositivo Venturi en NBR
⑤ Cuerpo en tecnopolímero
⑥ Vaso en tecnopolímero transparente
⑦ Tornillo de regulación capacidad aceite en latón OT58
⑧ Cúpula visor en tecnopolímero transparente
⑨ Juntas OR en NBR
⑩ Centrifugador en tecnopolímero
⑪ Pequeño filtro

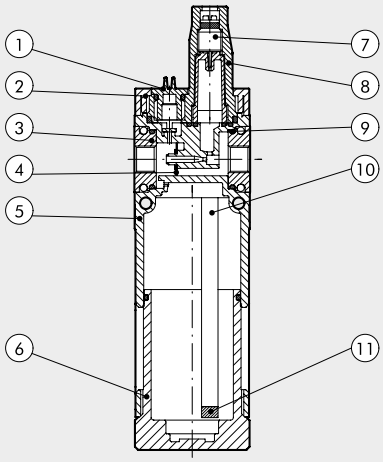

CURVAS DE CAUDAL

LUB Syntesi® **SY1** 1/8″

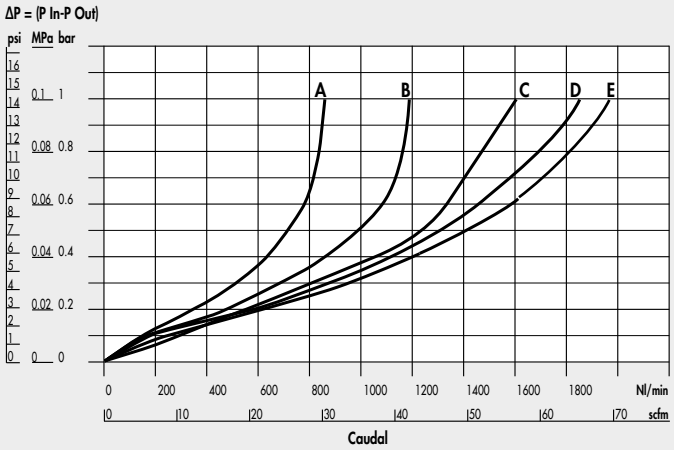

LUB Syntesi® **SY1** 1/4″

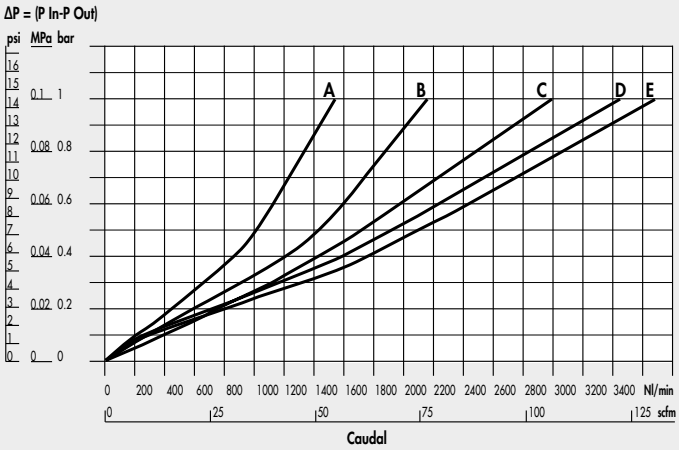

LUB Syntesi® **SY1** 3/8″

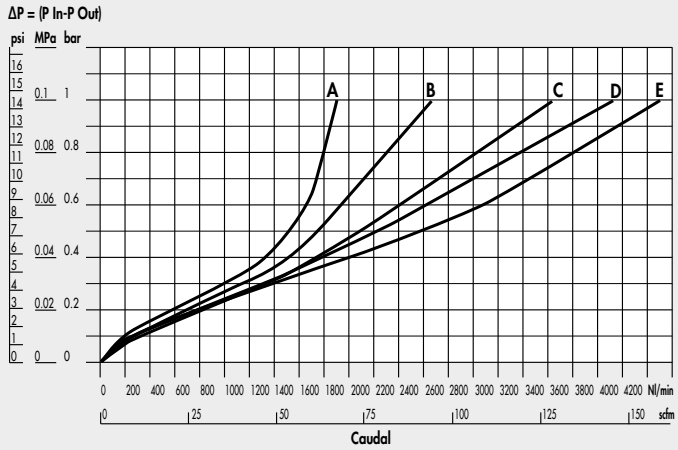

Gráfica mínimo flujo operativo **SY1**

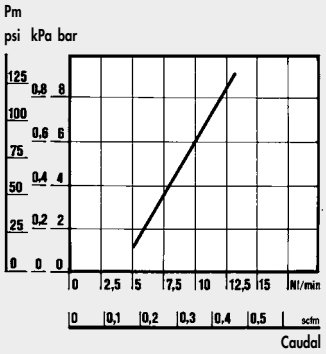

LUB Syntesi® **SY2** 3/8″

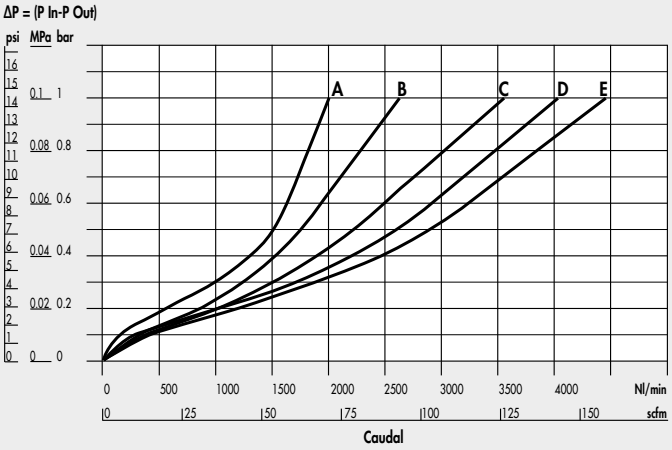

LUB Syntesi® **SY2** 1/2″

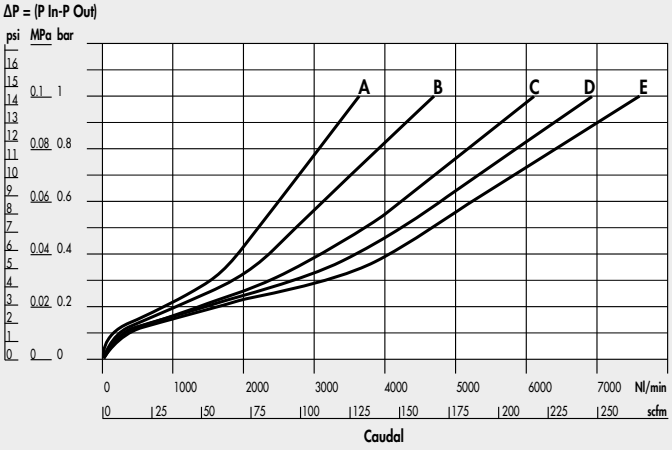

A = 2.5 bar - 0.25 MPa - 36 psi
B = 4 bar - 0.4 MPa - 58 psi
C = 6.3 bar - 0.63 MPa - 91 psi
D = 8 bar - 0.8 MPa - 116 psi
E = 10 bar - 1 MPa - 145 psi

METAL WORK PNEUMATIC

LUB Syntesi® **SY2** 3/4″ - 1″

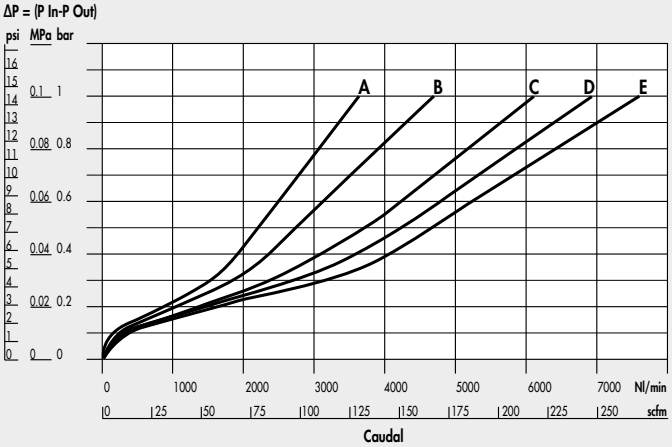

Minimum operating flow chart **SY2**

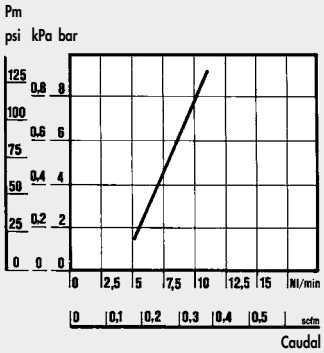

A = 2.5 bar - 0.25 MPa - 36 psi
B = 4 bar - 0.4 MPa - 58 psi
C = 6.3 bar - 0.63 MPa - 91 psi
D = 8 bar - 0.8 MPa - 116 psi
E = 10 bar - 1 MPa - 145 psi

DIMENSIONES

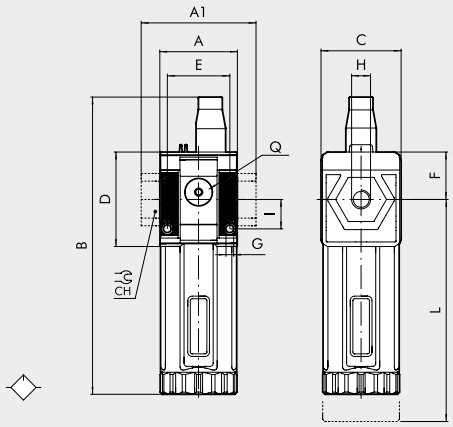

	TAMAÑO 1			TAMAÑO 2			
H (parte roscada)	1/8″	1/4″	3/8″	3/8″	1/2″	3/4″	1″
A	42			60.5			
A1	-	-	44	-	-	95	95
B	162			200.5			
C	44			61			
CH	-			-	-	32	36
D	51.5			70.5			
E	33.5			47.5			
F	25.8			38.2			
G	Agujero para tornillos M4			Agujero para tornillos M5			
I	16			22.5			
L	158			193			
Q (n° 2 entradas de aire adicionales)	1/8″			1/4″			

CLAVE DE CODIFICACIÓN

56	1	1	L	10	1
SYNTESI	**TAMAÑO**	**ROSCA CONEXIÓN ENTRADA**	**ELEMENTO**	**CARGA DE ACEITE**	**ROSCA CONEXIÓN SALIDA**
56 Syntesi	**1** Tamaño 1	**0** Sin casquillo	**L** Lubricador	**10** Carga manual desde arriba	**0** Sin casquillo
5X Syntesi anticorrosión		**1** Acoplamiento 1/8″			**1** Acoplamiento 1/8″
		2 Acoplamiento 1/4″			**2** Acoplamiento 1/4″
		3 Acoplamiento 3/8″			**3** Acoplamiento 3/8″
	2 Tamaño 2	**0** Sin casquillo			**0** Sin casquillo
		3 Acoplamiento 3/8″			**3** Acoplamiento 3/8″
		4 Acoplamiento 1/2″			**4** Acoplamiento 1/2″
		5 Acoplamiento 3/4″			**5** Acoplamiento 3/4″
		6 Acoplamiento 1″			**6** Acoplamiento 1″

CÓDIGOS DE ÓRDENES MÁS FRECUENTES

N.B.: Además de los códigos mencionados, puedes pedir elementos a tu voluntad de acuerdo a las claves de codificación.

Código	Referencia	Código	Referencia	NOTA	
LUBRICADOR Syntesi® SY1		**LUBRICADOR Syntesi® SY2**		**Versión anticorrosión**	
5610L100	LUB SY1 sin terminales	**5620L100**	LUB SY2 sin terminales	**5X**_ _ _ _ _	
5611L101	LUB SY1 1/8	**5623L103**	LUB SY2 3/8	**Ejemplo**	
5612L102	LUB SY1 1/4	**5624L104**	LUB SY2 1/2	**5X11L101**	LUB SY1 1/8 sin cojinetes
5613L103	LUB SY1 3/8	**5625L105**	LUB SY2 3/4		
		5626L106	LUB SY2 1		