DATOS TÉCNICOS GENERALES bit

Los grupos de la gama Bit garantizan:
• Dimensiones máximas reducidas.
• Insignificantes pérdidas de carga.
• Larga duración.
• Optima relación calidad/precio.
Gracias a sus características técnicas, la gama de tratamiento de aire Bit está especialmente indicada para usos descentralizados, cercanos a los actuadores finales.

DATOS TÉCNICOS		BIT 1/8″	BIT 1/4″
Acoplamiento roscado		1/8″	1/4″
Grado de filtrado	µm	5µm (amarillo) 20µm (blanco) 50µm (azul)	
Grado de depuración		99.97% a 0.01 µm	
Campo de regulación	bar	0 ÷ 2 - 0 ÷ 4 - 0 ÷ 8 - 0 ÷ 12	
Presión máx. entrada	MPa	1.3	
	bar	13	
	psi	188	
Caudal a 6.3 bar (0.63 MPa ÷ 91 psi) ΔP 0,5 bar (0.05 MPa ÷ 7 psi)	Nl/min	350	
	scfm	12	
Rango de temperatura a 1 MPa; 10 bar; 145 psi	°C	– 10° ÷ + 50°	
	°F	14° ÷ 122°	
Elementos que componen la familia		Filtro – Regulador – Lubricador - Filtro-regulador – Depurador Grupos: FRL FR+L F+L F+D	
Sistema de fijación		Mediante el correspondiente soporte	
Fluido		Aire comprimido	
Compatibilidad con aceites		Véase el **capítulo Z1**	

ENSAMBLAJE

Para realizar un correcto ensamblaje de los elementos bit, utilizar las pertinentes PLAQUITAS DE ENSAMBLAJE (cód. 9170201).
Cómo realizar el montaje:
• Introducir a fondo las Plaquitas en el acanalado pertinente que se halla bajo el cuerpo del elemento bit.
• Verificar la presencia de los OR de estanqueidad prestando especial atención al sentido de recorrido del flujo (flecha presentes sobre los cuerpos).

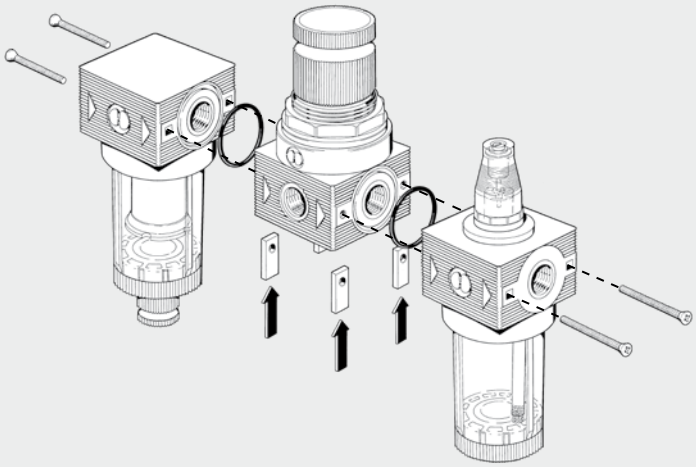

METAL WORK PNEUMATIC

MONTAJE EN LA PARED

La fijación a la pared de una unidad bit se puede realizar a través de:
- Soporte de fijación R / FR código 9200701 (A)
- Placas de fijación a la pared código 9170301 (B)

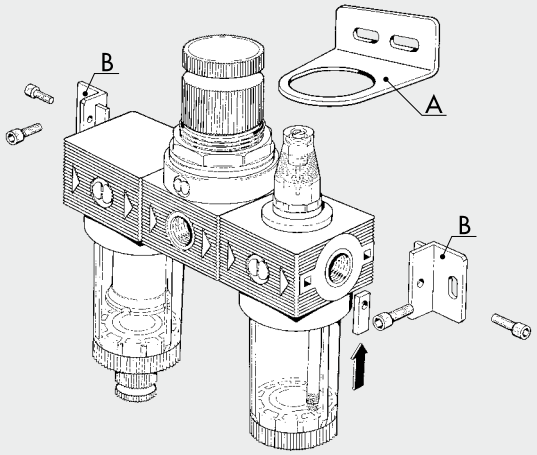

REGLAS GENERALES - USO Y MANTENIMIENTO

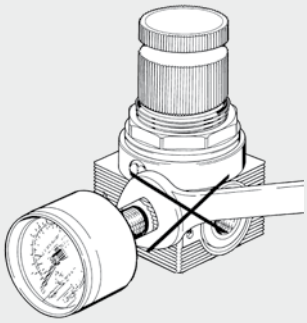

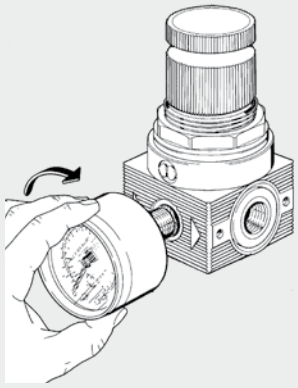

MONTAJE MANOMETRO

El montaje del manómetro debe realizarse manualmente sin utilizar llaves. Para una correcta estanqueidad utilizar selladores líquidos.
Nota: No utilizar teflón®.

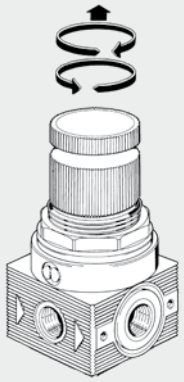

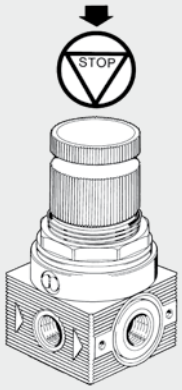

AJUSTE DE LA PRESION

El ajuste de la presión debe realizarse siempre a la salida.
La posibilidad de bloquear la empuñadura de regulación, según se indica en la figura, impide perjudicar involuntariamente la presión fijada.

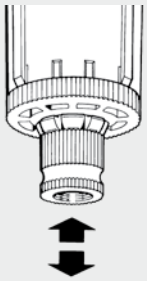

Con el pulsador en posición central el grifo es semiautomático, con purga en ausencia y cierre en presencia de presión.

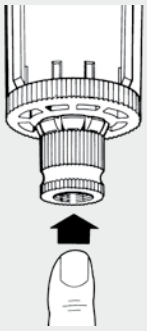

Presionando el pulsador se obtiene la purga de la condensación "en presencia de presión".

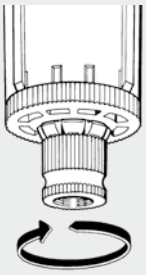

Girando el pulsador en sentido antihorario, se obtiene el cierre manual del grifo "cierre tanto en presencia como en ausencia de presión".

Para pulir o substituir el ancaje, desatornillar la pantalla del grupo centrifugación. Para desatornillar el vaso, usar llaves de compás 3.

FILTRO bit

Las unidades del rango bit cuentan con las siguientes características:
- dimensiones reducidas
- pérdida de carga insignificante
- larga vida
- excelente relación calidad-precio

Gracias a sus características técnicas, el rango de tratamiento de aire bit es particularmente adecuado para uso descentralizado cerca de los actuadores finales.

DATOS TÉCNICOS		BIT 1/8″	BIT 1/4″
Acoplamiento roscado		1/8″	1/4″
Grado de filtrado	µm	5µm (amarillo) 20µm (blanco) 50µm (azul)	
Presión máx. entrada	MPa	1.3	
	bar	13	
	psi	188	
Caudal a 6.3 bar (0.6 MPa ÷ 91 psi) ΔP 0.5 bar (0.05 MPa ÷ 7 psi)	Nl/min	860	
	scfm	30.5	
Caudal a 6.3 bar (0.6 MPa ÷ 91 psi) ΔP 1 bar (0.1 MPa ÷ 14 psi)	Nl/min	1200	
	scfm	42.5	
Rango de temperatura a 1 MPa; 10 bar; 145 psi	°C	50	
	°F	122	
Peso	g	40	
Tornillos de fijación a pared		M4, mediante el correspondiente estribo	
Capacidad de la taza	cm^3	16	
Posición de montaje		Vertical	
Descarga de la condensación		RMSA: Purga manual de la condensación	
		y purga automática cuando se quita la presión	
		SAC: Purga automática con descarga de la condensación.	
		Funciona por depresión y necesita llamadas de aire variables.	
Fluido		Aire comprimido	

COMPONENTES

① Cuerpo en tecnopolímero con inserción roscada en OT58
② Vaso en tecnopolímero transparente
③ Tapa deflector en tecnopolímero
④ Centrifugador en tecnopolímero
⑤ Purga condensación (RMSA)
⑥ Cartucho filtrante en HDPE sinterizado
⑦ Juntas en NBR

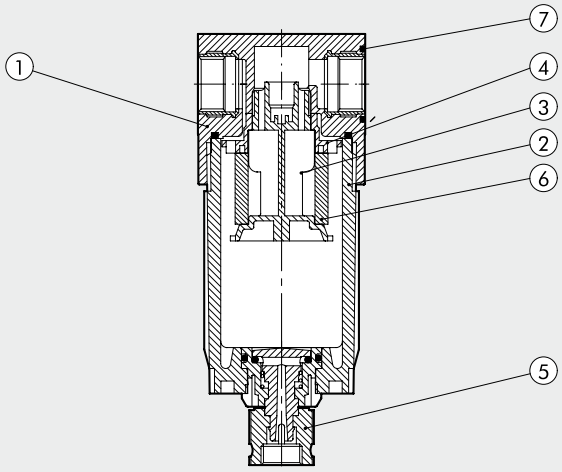

METAL WORK PNEUMATIC

CURVAS DE CAUDAL

FIL

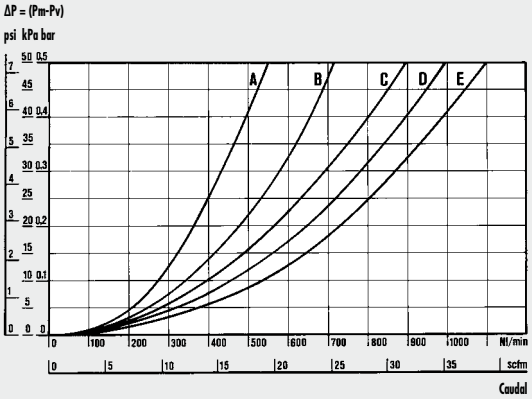

Diagrama relativo al filtro con rosca de 1/4

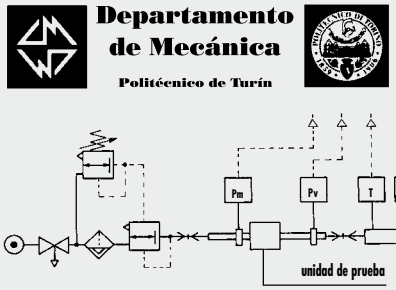

• Pruebas de caudal realizadas por el Departamento de Mecánica del Politécnico de Turín, utilizando un banco de medición informatizado y de conformidad con las indicaciones de la recomendación CETOP RP50R (ISO DIS 6358-2) con medidor de diafragma ISO 5167.

(A) = 2 bar - 0.2 MPa - 29 psi
(B) = 4 bar - 0.4 MPa - 58 psi
(C) = 6 bar - 0.6 MPa - 87 psi
(D) = 8 bar - 0.8 MPa - 116 psi
(E) = 10 bar - 1 MPa - 145 psi

DIMENSIONES

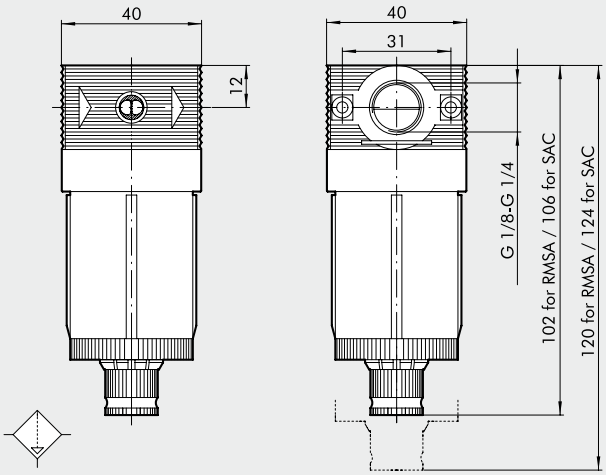

CÓDIGOS DE PEDIDO

Código	Referencia
5101001	FIL BIT 1/8 5 RMSA
5101004	FIL BIT 1/8 5 SAC
5101002	FIL BIT 1/8 20 RMSA
5101005	FIL BIT 1/8 20 SAC
5101003	FIL BIT 1/8 50 RMSA
5101006	FIL BIT 1/8 50 SAC
5201001	FIL BIT 1/4 5 RMSA
5201004	FIL BIT 1/4 5 SAC
5201002	FIL BIT 1/4 20 RMSA
5201005	FIL BIT 1/4 20 SAC
5201003	FIL BIT 1/4 50 RMSA
5201006	FIL BIT 1/4 50 SAC

SINÓPTICO TAMAÑOS Y VERSIONES

FIL	BIT	1/8	5	RMSA
ELEMENTO	TAMAÑO	CONEXIÓN ROSCADA	GRADO DE FILTRACIÓN	PURGA DE CONDENSACIÓN
FIL	BIT	1/8″ 1/4″	5 = 5 µm 20 = 20 µm 50 = 50 µm	RMSA SAC

RMSA: Grifo purga condensación semiautomático.
SAC: Purga automática condensación. **Funcionamiento "con depresión", requiere llamadas de aire variables.**

DEPURADOR bit

Minidepurador de coalescencia de dimensiones máximas reducidas;
- Mínima pérdida de purga al variar el caudal.
- Visualización del nivel de condensación a 360°

DATOS TÉCNICOS		DEP BIT 1/8"	DEP BIT 1/4"
Acoplamiento roscado		1/8"	1/4"
Grado de depuración		99.97% 0,01 µm	
Presión máx. entrada	MPa	1.3	
	bar	13	
	psi	188	
Caudal recomendado a 6 bar	Nl/min	200	
	scfm	7	
Caudal máximo sugerido		Véase la siguiente página	
Temperatura máx. a 1 MPa; 10 bar; 145 psi	°C	50	
	°F	122	
Peso	g	65	
Tornillos de fijación a pared		M4, mediante el correspondiente soporte	
Capacidad de la taza	cm^3	16	
Posición de montaje		Vertical	
Descarga de la condensación		RMSA: Purga manual de la condensación y purga automática cuando se quita la presión	
Fluido		Aire comprimido filtrado 5 µm	
Notas de uso		Es aconsejable montar, aguas arriba del depurador, un filtro de 5 µm con funciones de desbastador.	

USO Y MANTENIMIENTO

Para realizar la eventual substitución del cartucho coalescente, basta desatornillar el vaso y a continuación desatornillar la pantalla del grupo cartucho.
En este momento el cartucho puede substituirse.
Para desatornillar el vaso utilizar la llave de compás Ø 3.

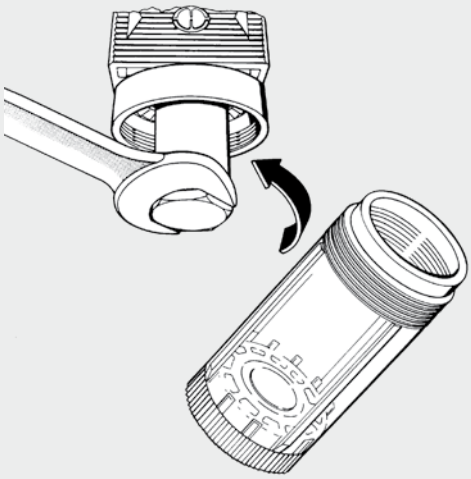

METAL WORK PNEUMATIC

CURVAS DE CAUDAL

DEP

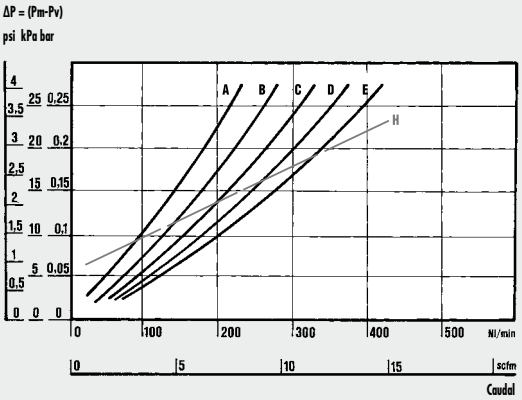

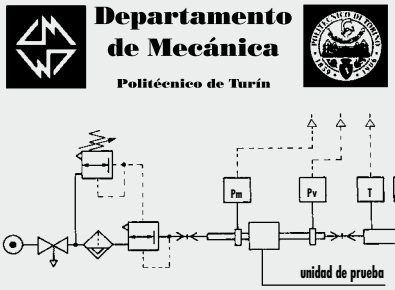

• Pruebas de caudal realizadas por el Departamento de Mecánica del Politécnico de Turín, utilizando un banco de medición informatizado y de conformidad con las indicaciones de la recomendación CETOP RP50R (ISO DIS 6358-2) con medidor de diafragma ISO 5167.

(A) = 2 bar - 0.2 MPa - 29 psi
(B) = 4 bar - 0.4 MPa - 58 psi
(C) = 6 bar - 0.6 MPa - 87 psi
(D) = 8 bar - 0.8 MPa - 116 psi
(E) = 10 bar - 1 MPa - 145 psi
(H) = Caudal máximo aconsejado para un funcionamiento óptimo.

DIMENSIONES

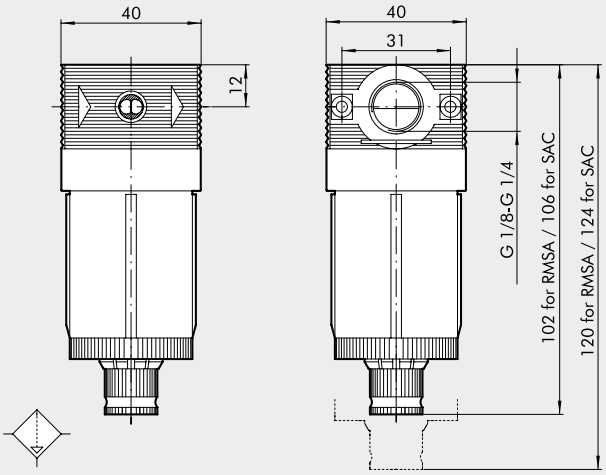

CÓDIGOS DE PEDIDO

Código	Referencia
5112001	DEP BIT 1/8 RMSA
5212001	DEP BIT 1/4 RMSA

SINÓPTICO TAMAÑOS Y VERSIONES

DEP	BIT	1/8	RMSA
ELEMENTO	**TAMAÑO**	**CONEXIÓN ROSCADA**	**PURGA DE CONDENSACIÓN**
DEP	BIT	1/8" 1/4"	RMSA

RMSA: Purga manual de la condensación y purga automática cuando se quita la presión